HAC-HUM3100B-0360P

Minicámara Pinhole HDCVI 1M 720P DN 3.6mm

PRODUCTO	HAC-HUM3100B-0360P
Sensor	1/2.9" 1 Megapixel CMOS
Max. resolución / ips	720P@25IPS
Conmutación	Día - Noche
Min. iluminación	0.05Lux
Óptica	Pinhole de 3.6mm (79.7°)
Leds ir	No disponible
Tecnología	HDCVI (Coaxial o UTP) en HD
Funciones de cámara	DWDR, AWB, AGC, BLC, 3D-DNR
Salida de vídeo	BNC HDCVI
Distancia transmisión	Hasta 800m vía Coaxial 75-3 (RG-59)
Alimentación / consumo	12Vdc (Max 1.5W)
Temperatura	De -30ºC a +60ºC (95% HR)
Protección	Uso interior
Dimensiones / peso	30 An. ×30 Al. x 15.9mm Fo. / 0.05Kg

CARACTERÍSTICAS

- Resolución Megapíxel hasta 720P a 25IPS.
- Salida de vídeo sólo en modo HDCVI .
- Cuerpo metálico miniatura con óptica pinhole.
- Menú OSD accesible desde el DVR.
- Sin latencia ni interferencias hasta 800m via Coaxial 75-3.
- Transmisión 720P hasta 440m vía UTP Cat5-E con baluns especiales para CVI o 200m con baluns estándar.
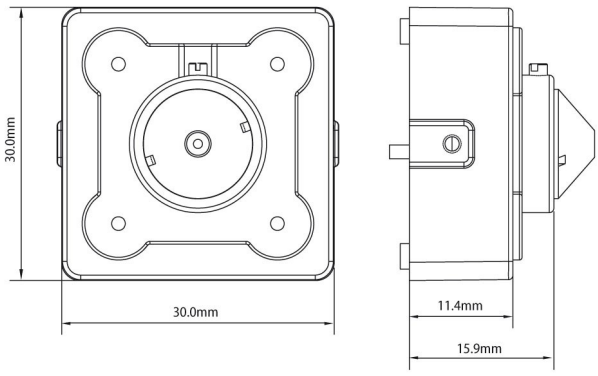
DIMENSIONES